RevNo	Revision note	Date	Signature	Checked
3	表示範囲と取り付け穴の位置寸法を追記	2002/9/27	Shigeki.F	Takashi.F
5	クッション材寸法、注意事項を追記	2003/2/13	Shigeki.F	Takashi.F
7	タッチパネル変更に伴い、クッション材寸法を変更	2006/10/2	Shigeki.F	Takashi.F

本図面はS/N D1001～D1300、H1301～9999が対象

（S/N H10001以降についてはC9606-X007を参照の事）

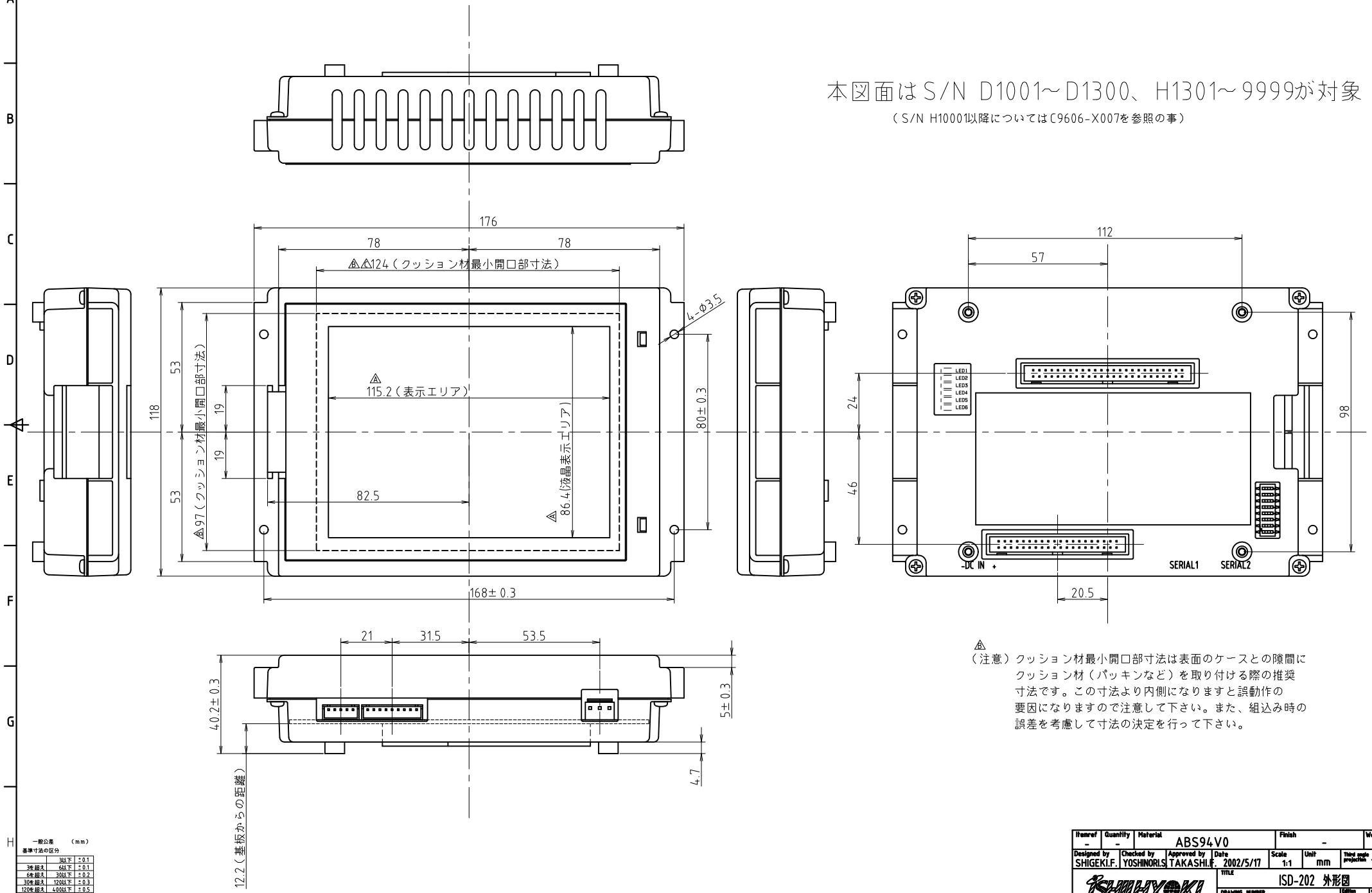

5
（注意）クッション材最小開口部寸法は表面のケースとの隙間に
クッション材（パッキンなど）を取り付ける際の推奨
寸法です。この寸法より内側になりますと誤動作の
要因になりますので注意して下さい。また、組込み時の
誤差を考慮して寸法の決定を行って下さい。

一般公差 （mm）

基準寸法の区分		
	3以下	±0.1
3を超え	6以下	±0.1
6を超え	30以下	±0.2
30を超え	120以下	±0.3
120を超え	400以下	±0.5
400を超え	1000以下	±0.5
1000を超え	2000以下	±0.8

Itemref	Quantity	Material	Finish	Weight
-	-	ABS94V0	-	-

Designed by	Checked by	Approved by	Date	Scale	Unit	Third angle projection
SHIGEKI.F.	YOSHINORI.S	TAKASHI.F.	2002/5/17	1:1	mm	

SHIBUYA KI
Ishii Hyoki Co., Ltd.

TITLE: ISD-202 外形図

DRAWING_NUMBER: C9606-P001

Edition: 7

Sheet: 1/1