DO NOT COPY. DO NOT DISCLOSE TO THE THIRD PARTY.

| Rev. No. | Rev. Rea. | DESCRIPTION | DATE | APPROVED | DRAWN |
|---|---|---|---|---|---|

A. 注文元指示 B. 設計変更 C. 設計不良 D. 記入漏 誤記
E. 工作部合 F. 品工列痕 G. 材料部合 H. 工程部合
P. 購入品部合

Rev. Reason
訂正理由

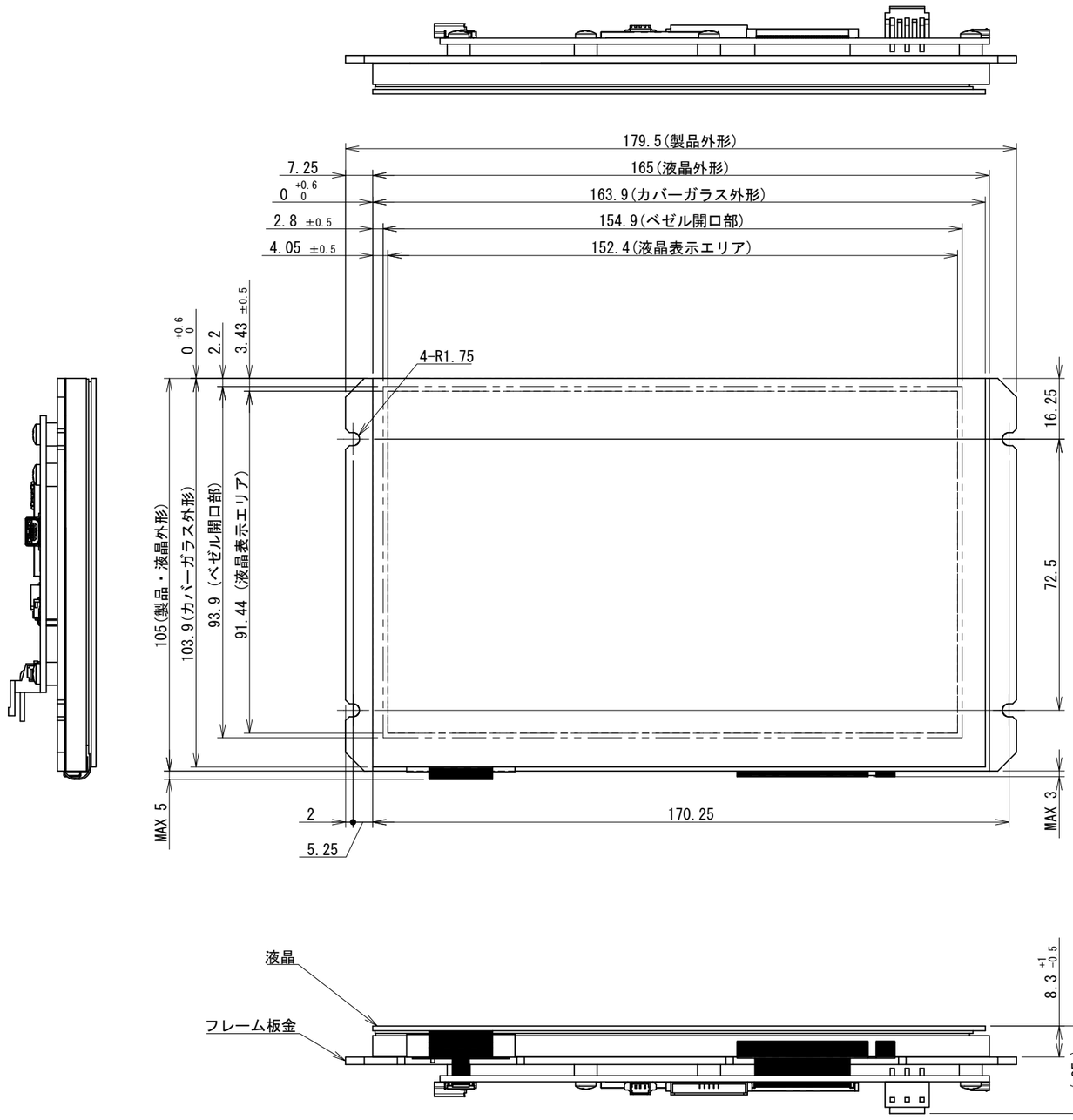


## インターフェイスについて

| コネクタ番号 | 名称 | 機能 | GOP-LT70A互換性 | |
|---|---|---|---|---|
| | | | 機能 | 位置 |
| CN6 | 電源コネクタ | 5Vを供給 | あり | 同一 |
| CN3 | I/Fコネクタ1 | SPI(スレーブ)、UART(ホスト通信用)<br>GOPR、SSD、RST_IN、RST_OUT、ブザー | あり | 同一 |
| CN4 | I/Fコネクタ2 | UART(デバック簡易コンソール用) | あり | 同一 |
| CN7 | USBホストコネクタ | 画面書き換え用 | あり | 同一 |
| CN8 | USBデバイスポート | ホスト通信用 | 新規追加コネクタ | |

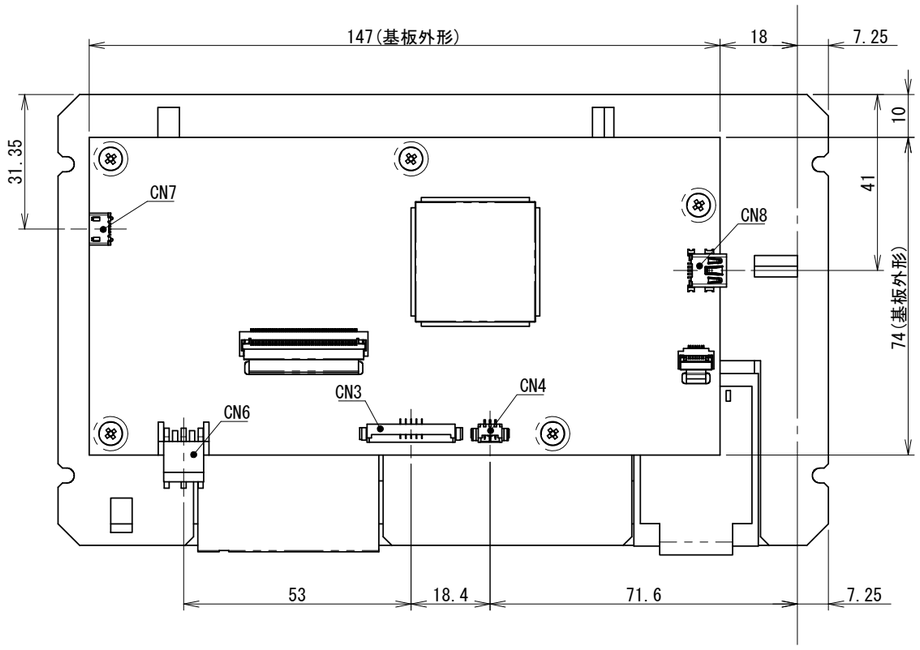


【注記】
(1) 筐体設計を行う場合は端子部分を除きFPCケーブルを
金属などの導体に接触しない様に設計を行って下さい。
導体に接触している場合、FPCケーブルの絶縁層が破壊され
ショートする可能性があります。
(2) 液晶及びタッチパネルの詳細、筐体の構造例及び注意事項に関しては
液晶詳細図(C19602A-X102△)をご参照下さい。
(3) その他注意事項については技術資料(ハードウェア仕様) C19620-X103△内の
18項「ハードウェア設計上の注意」をご参照下さい。

### 指定外寸法公差表

| 寸法の区分 \ 公差等級 | J1SB0405 f 精級 | m 中級 | c 粗級 | v 極粗級 | 組立公差 |
|---|---|---|---|---|---|
| 0.5以上 3以下 | 0.05 | 0.1 | 0.2 | - | - |
| 3をこえ6以下 | 0.05 | 0.1 | 0.3 | 0.5 | 1 |
| 6をこえ30以下 | 0.1 | 0.2 | 0.5 | 1 | 1 |
| 30をこえ120以下 | 0.15 | 0.3 | 0.8 | 1.5 | 2 |
| 120をこえ400以下 | 0.2 | 0.5 | 1.2 | 2.5 | 3 |
| 400をこえ1000以下 | 0.3 | 0.8 | 2 | 4 | 4 |
| 1000をこえ2000以下 | 0.5 | 1.2 | 3 | 6 | 6 |
| 2000をこえ4000以下 | - | 2 | 4 | 8 | 8 |

RoHS 10物質対応品

| APPROVED | CHECKED | DRAWN | TITLE | MATERIL | DATE |
|---|---|---|---|---|---|
| 藤本 | 柳原 | 河相 | 外観図 | | 2022/1/13 |
| | | | TYPE GOP-CT70A | FINISH | SCALE |

ISHIIHYOKI

DWG. No C19602B-X101

mm 0 10

Total
配布先

A3 297×420 A3_IHDW_SW